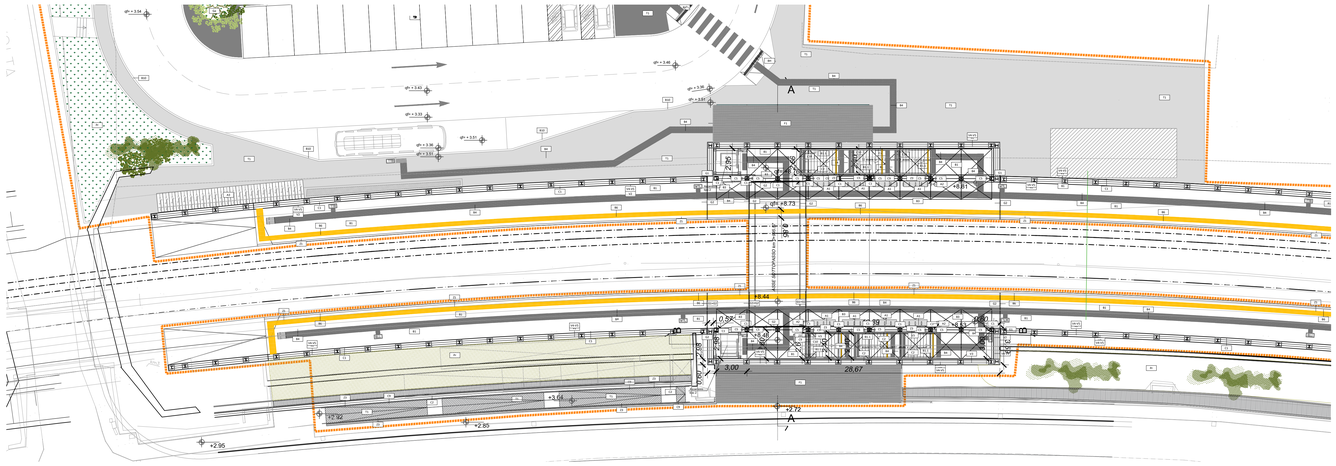

KEY PLAN

scala 1:200

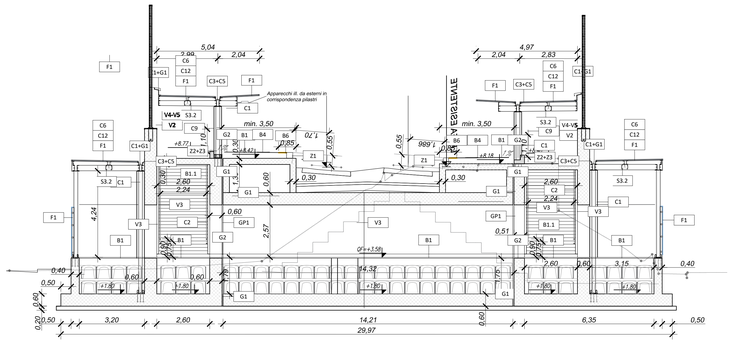

1 SEZIONE A–A

scala 1:100

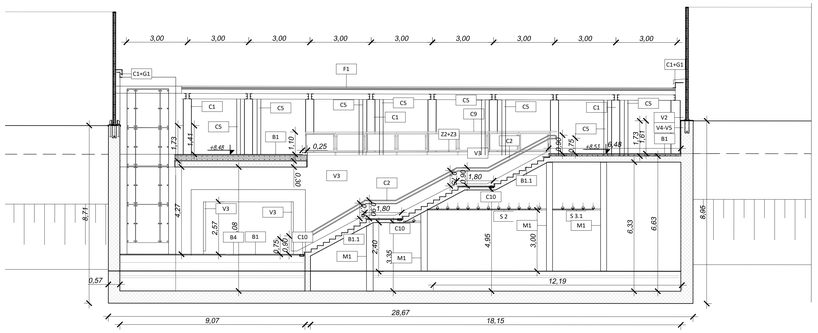

2 SEZIONE B–B

scala 1:100

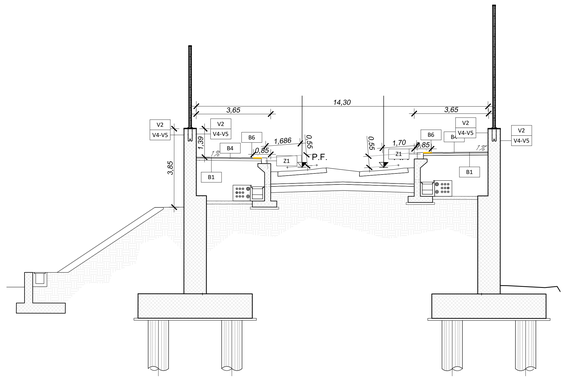

3 SEZIONE C–C (Km 850.00)

scala 1:100

TABELLA FINITURE - MURATURE - SERRAMENTI

H - ALTEZZA NETTA AMBIENTE
PA - FINITURA PAVIMENTO
V - FINITURA PARETI
CS - FINITURA SOFFITTO

INFISSI — TIPOLOGIA MURATURA — FINITURE

FINITURE PAVIMENTI		**MURATURE**	
B1	Pavimentazione in piastrelle di gres fine porcellanato non smaltato e non assorbente, coeff. attrito dinamico > 0,4 dimensioni 60x60x2 cm, posata con specifico collante su massetto autolivellante 3 cm, strato separatore TNT e massetto di pendenze in calcestruzzo armato con rete. EN 14411-G e ISO 13006-G, gruppo Bla-UGL (non smaltato)	M1	Parete in blocchi cavi prefabbricati in cls e inerti leggeri, sp.30cm, con idonei rinforzi verticali ed orizzontali idonei per murature con h>4.00 m in zona sismica e per l'ancoraggio della sottostruttura dei pannelli di rivestimento e isolante a cappotto pareti esterne sp. 8 cm.
B1.1	Pavimentazione gradone scala di gres fine porcellanato non smaltato e non assorbente, rigato e con toro, posata con specifico collante, coeff. attrito dinamico > 0,4 dim. 34x60x2 cm e alzata rivestita in gres (60xlvarx2)	M1.2	Come M1 ma spessore 20 cm
B2	Pavimento tecnico sopraelevato (per h PF fino a 500 mm, portanza 10.000 N/m²) su supporti e telai in acciaio galvanizzato e lastre autoportanti in soffato di calcio rinforzato ad alta resistenza meccanica e durabilità (dim.60x60 cm sp. 34 mm), finitura superficiale in PVC antistatico. Trattamento antipolvere della superficie sottostante.	M2	Parete tagliafuoco in blocchi cavi prefabbricati in cls e inerti leggeri e intonaco REI120, sp.30 cm, con idonei rinforzi verticali ed orizzontali per murature con h>4.00 m per zona sismica e per l'ancoraggio della sottostruttura dei pannelli di rivestimento e isolante a cappotto pareti esterne sp. 8 cm .
B3	Pavimentazione in piastrelle di gres fine porcellanato non smaltato e non assorbente, coeff. attrito dinamico > 0,4 dimensioni 60x60x2 cm, incollato su massetto, incluso strato separatore in TNT e soletta in conglomerato cementizio armato con rete su vespaio areato con casseri a perdere tipo igloo (portata 10 kn/m2- h tot 30-70 cm)		**INFISSI**
B4	Pavimentazione in CAV con inerti sferoidali spessore >= 4 cm con contrasto cromatico con pavimentazione > 0.4 posata con specifico collante, dimensioni variabili, idonea per la formazione di percorso tattile piantare per disabili visivi, sistema LVE (Loges Vet Evolution), comprensivo di TAG - RFID (Radio frequenti identification) da collocare sotto la pavimentazione ogni 60 cm .	P1	Porta esterna blindata a due battenti in acciaio zincato e verniciato con caratteristiche antintrusione e apparecchiatura chiudiporta automatica e maniglione antipanico EI 120 dim. 240x220 cm.
B5	Chiusino zincato da riempimento porta pavimentazione classe C400 per copertura pozzetti dim. cm 50x50x6, cm 4x(60x60x9) per pozzetti 120x120, incluso telaio intermedio a croce in acciao zincato	P2	Porta interna EI 120 ad un battente in acciaio zincato e verniciato con caratteristiche e apparecchiatura chiudiporta automatica e maniglione antipanico dim.120x220 cm.
B6	Fascia gialla di sicurezza in CAV con inerti sferoidali spessore >= 4 cm con contrasto cromatico con pavimentazione > 0.4 posata con specifico collante, dimensioni variabili, idonea per la formazione di percorso tattile plantare per disabili visivi, sistema LVE (Loges Vet Evolution), posate su letto di malta, dimensioni 30x40x4 cm, con sistema LVE (Loges Vet Evolution)	P3	Porta interna scorrevole con maniglia e maniglione per portatori di Handicap dim. 90x220 cm.
B7	Rampe di raccordo alla banchina in battuto di cls rigato sp. 50 mm.	Pt1	Cancello esterno composto da due pannelli con struttura in acciaio zincata e verniciata e pannelli in doppia lamiera zincata e pervernicata e isolata internamente, completo di guida superiore in acciaio zincato, profilato, di grande spessore, struttura perimetrale di sostegno, piantane laterali, cerniere di grande formato, serratura industriale, motorizzato, predisposto per il comando a distanza e dotato di tutti i dispositivi di sicurezza antintrusione classe 2- tipologia scorrevole in linea
	FINITURA PARETI	Pt2	Come Pt1 - tipologia scorrevole ad impacchettamento.
V1	Intonaco liscio per interni tinteggiato con idropittura a base di resina silossanica e rete in fibra di vetro (portaintonaco).	Pt3	Serranda avvolgibile in lamiera microforata inox motorizzatae completa di serrature e di dispositivi di sicurezza.
V1.1	Intonaco resistente al fuoco a base di vermiculite, dato in opera su pareti e soffitti, a superficie rustica, dello spessore idoneo a dare la resistenza al fuoco di 120 minuti		**OPERE METALLICHE E ACCESSORIE**
V2	Rivestimento esterno in calcestruzzo a facciavista, lavorato mediante applicazione di matrici elastiche tipo Reckli 2/123 Tennesse o equivalenti.	C1	Cartier di rivestimento dei pilastri, muri e scossaline in alluminio preverniciato, sp.3mm, compresi accessori a ancoraggi
V3	Rivestimento in lastre di cemento fibrorinforzato composito ecologico compresso, sp. 12 mm, pigmentato in massa, con trattamento HR (High Resistence) per la protezione contro graffiti e imbrattanti, complete di sottostruttura metallica e fissaggi nascosti. Comprensivo di zoccolino in alluminio h=100 mm e trattamento protettivo antiscritta.	C2	Corrimano doppio Ø40 mm sp. 2mm, in acciaio inox, compresi i supporti dimensionati per spinta di 3kN/m .
V4	Finitura superficiale in formulato monocomponente acrilico in emulsione acquosa, primer e successiva applicazione di protettivo elastico acrilico in emulsione acquosa.	C3	Doppia lamiera in acciaio zincato coibentata per canali di gronda e converse. sp. 8/10 mm, rivestita in PVC.
V5	Trattamento protettivo antiscritta	C4	Parapetto con montanti tubolari in acciaio inox e pannelli di lamiera microforata in acciaio inox sp.>= 1,5 mm, h=var., completo di piastre di ancoraggio e tirafondi, dimensionati per spinta di 3 kN/m
V6	Rivestimento in lastre di cemento fibrorinforzato composito ecologico compresso, sp. 12 mm, pigmentato in massa, con trattamento HR (High Resistence) per la protezione contro graffiti e imbrattanti, microforato a disegno, completi di reticolo strutturale (montanti e traversi) in profili di alluminio preverniciati ancorato alle strutture di piano/travi principali/secondarie (fissaggio senza elementi a vista, di sicurezza antisgancio)	C5	Pilastrino in acciaio zincato e verniciato d=180 mm sp. 8 mm ancorato con piastre in banchina e con ritegni alle travi di pensilina con inserito pluviale in PVC ≥100 mm con parafoglia universale a ragno in polipropilene e gomiti di raccordo con i pozzetti al piede e ove necessario con i canali di gronda.
V7	Pittura	C6	Griglia per percorso di manutenzione in acciaio zincato.
	FINITURA SOFFITTI	C7	Griglie in lamelle afoniche di alluminio prevernniciato con rete antitopo lato interno.
S1	Intonaco grezzo con malta fine di calce spenta e pozzolana lirata a fratazzo su rete portaintonaco (150 gr/m2) ancorata alla struttura, rifinito con sovrastante strato di circa 2mm di malta per stucchi, levigato e lisciato, completato con ciclo di pitturazione ecoattiva a due riprese contenente sostanze fotocatalitiche e fissativo (primer) di sottofondo a base acquosa.	C8	Recinzione in lamiera stirata di alluminio verniciato con sottostruttura in profili metallici ed apposita struttura metallica in acciaio zincato. Comprensiva di verniciatura.
S2	Controsoffitto piano sospeso a struttura doppia realizzato con lastre di cartongesso rivestito spess.18 mm.(pendinatura rigida per zone sismiche).REI 120	C9	Parapetto con montanti tubolari in acciaio inox e pannelli di lamiera microforata in acciaio inox sp.>= 1,5 mm, h=1.10 m, completo di piastre di ancoraggio e tirafondi, dimensionati per spinta di 3 kN/m
S3.1	Controsoffitto o fascia attrezzata di pannelli compositi di sp. finito 4 mm, costituiti da due lamiere di alluminio (sp. 0.50mm) e da un nucleo minerale (tipo Alucobond), completi di sottostruttura metallica. Comportamento al fuoco Classe 1.(pendinatura rigida per zone sismiche).	C10	Canaletta con Griglia lineare ispezionabile in ghisa classe C250
S3.2	Carter di bordo pensiline e fascia attrezzata sottopassi in pannelli compositi di sp. finito di 4 mm, costituiti da due lamiere di alluminio (sp. 0.50mm) e da un nucleo minerale (tipo Alucobond), completi di sottostruttura metallica (tubolari 100 x 100 sp. 30/10). Comportamento al fuoco Classe 1.	C12	Sistema anticaduta di tipo C conforme alla norma UNI11578-2015 (ex tipo C EN795-2012). Linea vita, completata di punti di ancoraggio singoli.
	FINITURE COPERTURE		**GIUNTI E SOGLIE**
D1	Pannello sandwich della pensilina bilamiera composto da lamiera grecata inferiore in acciaio zincato prevernniciato, isolamento con lana minerale spess. 80 mm, lamiera orizzontale superiore rivestita con manto in PVC. Classe di resistenza al fuoco A2s1 d0. Qmin 2,85 kN/mq - Interasse max arcarecci 175 cm.	G1	Giunto impermeabilizzante tramite fascia speciale termoformata
		G2	Giunto in alluminio a pavimento idoneo per spostamenti di progetto e portata 10kN/m2 e per posa con pavimenti indicati in progetto
		GP1	Giunto in alluminio a parete e a soffitto
		Z1	Cordolo 30x30 in CAV, con finitura antisdrucciolo, colore bianco, posato con canche su malta autolivellante 3 cm secondo le geometrie e tolleranze del MdP RFI, sezione V
		Z2	Cordolo in CAV, con finitura antisdrucciolo, colore bianco, posato con canche su malta autolivellante 3 cm a bordo aiole a pavimento (parapetti) , dimensioni da progetto
		Z3	Soglia in pietra grigia tipo Grey spessore min 3 cm
			ARREDI URBANI
		A1	Panchina ergonomica completa di fianchi e braccioli intermedi. Dimensioni: 220 x 70 cm.
		A2	Cestino portarifiuti tondo in lamiera zicata, supporto su palo. dimensioni: ⌀300mm,altezza 450mm.
		A3	Portabiciclette in acciaio zincato a caldo e verniciato RAL, con tubi bloccaruota curvati.
			CHIUSURE TRASPARENTI
		F1	Facciata e/o Copertura continua strutturale in reticolo di profili di alluminio prevernniciato (larghezza massima 1.20 m) e pannelli di policarbonato resistenti agli urti e protetti UV in coestrusione sul lato esterno, sp. 40 mm, completi di guarnizione in EPDM, con pellicola a disegno, profili perimetrali in alluminio anodizzato, piastre di ancoraggio,
		F2	Facciata e/o Copertura continua strutturale in reticolo di profili di alluminio prevernniciato (larghezza massima 1.20 m) e pannelli di policarbonato compatto 12 mm protetti UV spessore 12 mm, completi di profili perimetrali in alluminio anodizzato, zanche, guarnizione in EPDM. con pellicola a disegno
	LEGENDA MATERIALI SISTEMAZIONI ESTERNE		
T1	Pavimentazione realizzata con sistema stabilizzante in polvere fibrorinforzato (del tipo Levostab 99 o similare) da riportare e stendere con vibrofinitrice stradale, sp. 10 cm	Pr	Formazione e semina prato con miscuglio di semi selezionati su zolla di terreno vegetale
T2	Pavimentazione drenante in masselli autobloccanti di cls cavi con terreno vegetale	Ga	Protezione alberatura con griglia metallica a corona circolare in acciaio zincato
B8	Pavimentazione stradale in asfalto drenante		
B10	Cordolo prefabbricato in c.a.v.		
BH	Scivolo per disabili motori in pietra, sp. 5 cm.		

NOTE
I cigli dei marciapiedi devono essere dettagliati e realizzati in conformità al MdP RFI parte II Sez 5 RFI DTCSICSMAIFS002
1. Tutti i cicli di verniciatura dell'acciaio verranno effettuati secondo il capitolato RFI DTC SI PS SP IFS 001C;

2. In corrispondenza dei giunti strutturali del FV, la sottostruttura dei pannelli di rivestimento dovrà essere opportunamente raddoppiata in modo compatibile con i giunti. Qualora i giunti non fossero allineati con i moduli del rivestimento di V2, V3, V5 e V9, prevedere degli ancoraggi opportunamente asolati in modo da consentire tutti gli spostamenti di progetto (direzione e dimensione dello spostamento) nel rispetto del modulo di facciata.
3. Tutti i mancorrenti delle scale e rampe interne alle stazioni/fermate saranno dotati di manicotti tattili per disabili visivi
4. Il disegno delle barriere è da ritenersi indicativo. Riferirsi ai disegni specifici, per geometrie, ubicazione e caratteristiche
5. Impermeabilizzazione con guaina armata con tessuto poliestere su tutte le superfici interrate , controterra e banchine.

LEGENDA dei PERCORSI TATTILI con LINGUAGGIO LVE

SCHEMA di PERCORSO TATTILE

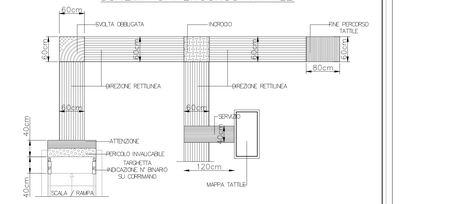

LEGENDA CODICI MAPPE TATTILI

MTP	Mappa Tattile a Parete	MTB	Mappa Tattile di Binario	MTW	Mappa Tattile Bagno
MTL	Mappa Tattile su Leggio	MTA	Mappa Tattile Ascensore	TC	Targhetta su corrimano

COMMITTENTE:

RFI RETE FERROVIARIA ITALIANA
GRUPPO FERROVIE DELLO STATO ITALIANE

PROGETTAZIONE:

ITALFERR
GRUPPO FERROVIE DELLO STATO ITALIANE

DIREZIONE TECNICA
U.O. ARCHITETTURA, STAZIONI E TERRITORIO

PROGETTO DI FATTIBILITA' TECNICO ECONOMICA

VELOCIZZAZIONE DELLA LINEA ROMA - PESCARA
RADDOPPIO FERROVIARIO TRATTA PESCARA PORTA NUOVA - CHIETI
LOTTO 1- TRATTA PESCARA PORTA NUOVA - PM SAN GIOVANNI TEATINO

FERMATE FERROVIARIE - FV01 - Fermata ferroviaria di San Marco al Km 0+995.57
ELABORATI ARCHITETTONICI
Sezioni e prospetti con materiali

SCALA: 1:100

COMMESSA	LOTTO	FASE	ENTE	TIPO DOC.	OPERA/DISCIPLINA	PROGR.	REV.
IA4S	01	D	44	WA	FV0100	001	A

Rev.	Descrizione	Redatto	Data	Verificato	Data	Approvato	Data	Autorizzato Data
A	Emissione esecutiva	F. Sangio	13/06/2019	T. Fazio	13/06/2019	T. Paoletti	13/06/2019	R. Marino 13/06/2019

File: IA4S01D44WAFV0100001A.dwg n.Elab.: 3