PIANTA CARPENTERIA FONDAZIONI
Scala 1:50

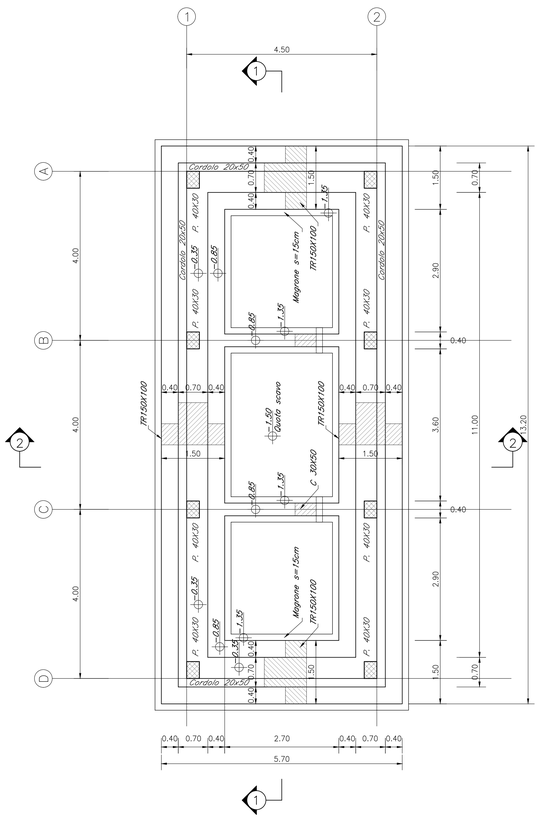

PIANTA CARPENTERIA COPERTURA
Scala 1:50

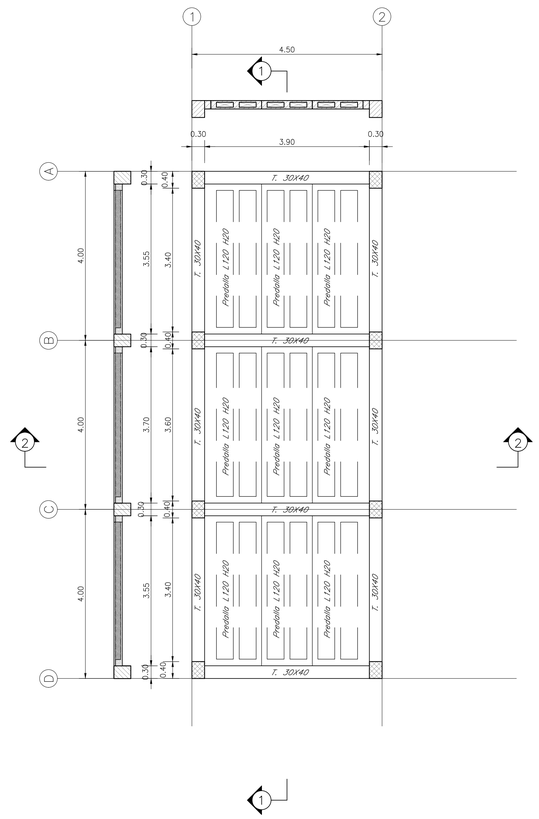

Dettaglio Predalles
Scala 1:10

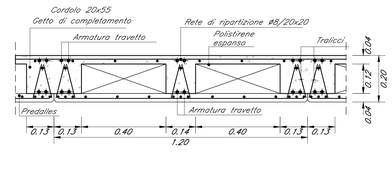

SEZIONE 2–2
Scala 1:50

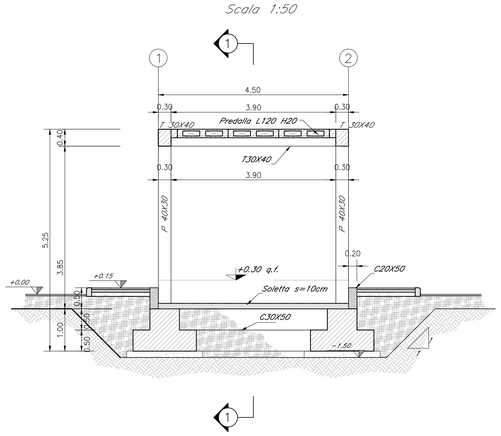

SEZIONE 1–1
Scala 1:50

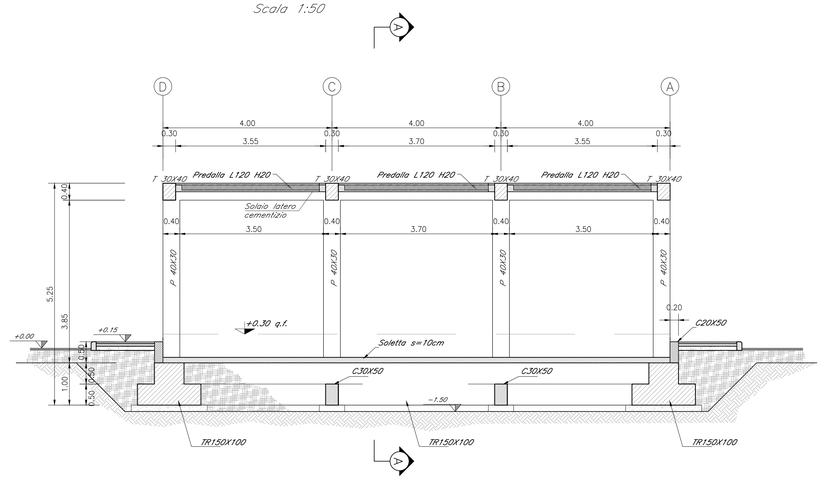

LEGENDA MATERIALI FINITURE

ABACO INTERVENTI

mq — SUPERFICIE

h | V
H | S

h – ALTEZZA NETTA AMBIENTE
H – FINITURA PAVIMENTO
V – FINITURA PARETI
S – FINITURA SOFFITTO

ABACO INFISSI

B – LARGHEZZA INFISSO
H – ALTEZZA INFISSO
T – TIPO INFISSO

CHIUSURE ORIZZONTALI

H1	PAVIMENTO TECNICO SOPRAELEVATO (10.000 N/m²) IN LASTRE AUTOPORTANTI DI MATERIALE LAPIDEO AD ALTA RESISTENZA MECCANICA E DURABILITA' (DIM 60X60 CM SP. MINIMO 2CM), FINITURA SUPERFICIALE IN PVC ANTISTATICO, DISPOSTE SU PIANETTI IN ACCIAIO ZINCATO. TRATTAMENTO ANTIPOLVERE DELLA SUPERFICE SOTTOSTANTE
H2	PAVIMENTAZIONE CON PASTRELLE SPECIALI AD ALTA COMPRESSIONE TIPO INDUSTRIALE (PORTANTA 10.000 N/m²) COSTituite DA CONGLOMERATO CEMENTIZIO E GRANIGLIA DI MATERIALE ANTIGRUCCIOLEVOLE RESISTENTE ALL'USURA ED ALL'AZIONE DI OLII ED ACIDI, DIM.30X30 C SPESS. NON INFERIORE A 35 MM C.A POSTO IN OPERA SU SOLETTA DI CONGLOMERATO CEMENTIZIO PODGANTE SU VESPAIO AREATO REALIZZATO CON IGLOO.
H3	PAVIMENTAZIONE CON MARMETTE IN CLS VIBROCOMPRESSO 30X30 CM STRATO DI USURA (sp.4cm), MASSETTO (sp.12cm) CON RETE ELS. ø8 20X20cm, STRATO STABILIZZATO (sp.25cm) STRATO ANTICAPILLARE (sp.20cm)
H3.1	PAVIMENTAZIONE IN GRES FINE PORCELLANATO NON SMALTATO E NON SGRESSATO DURA CON SPESSORE COLLANTE COEFF. ATTRITO DINAMICO > 0,4 DIM.60X60X1.2 CM STRATO DI USURA (sp.4cm), MASSETTO (sp.12cm) CON RETE ELS. ø8 20X20cm, STRATO STABILIZZATO (sp.25cm) STRATO ANTICAPILLARE (sp.20cm)
H4	PACCHETTO DI COPERTURA PRONAOTO IN QUADRATI DI CLS (4X4X2cm), SU MASSETTO DELLI PENDENZE IN CONGLOMERATO CEMENTIZIO ALLEGGERITO, IMPERMEABILIZZAZIONE CON GUAINA BITUMINOSA (2 STRATI 4+4mm), STRATO DI ISOLAMENTO (sp.5cm), BARRIERA AL VAPORE
H5	PEDATA PORTA IN LASTRE DI PORFIDO DELLO SPESSORE DI 3 CM
H6	PAVIMENTAZIONE IN GRES PORCELLANATO SMALTATO E INASSORBENTE POSATA CON SPECIFICO COLLANTE COEFF. ATTRITO DINAMICO > 0,4 DIM. 60X60X1.4 CM

MURATURE

M1	MURATURA ESTERNA IN PANNELLI PREFABBRICATI COIBENTATI IN CLS (sp.20cm) CON FINITURA ESTERNA IN PITTURA ACRILICA SEMI COPRENTE APPLICATA A SPRUZZO E TRATTAMENTO ANTISCRITTA
M1.1	MURATURA ESTERNA IN PANNELLI PREFABBRICATI COIBENTATI IN CLS (30+30 CM), STRATO ISOLANTE IN POLISTIRENE (30+10CM) E MURATURA COSTituite DA BLOCCHI CAVI PREFABBRICATI IN CONGLOMERATO NORMALE DI CEMENTO VIBROCOMPRESSO LOCATI E TRATTATI SU ENTRAMBE LE FACCE (SP. 20CM)–INTONACO ANTINCEDIO– CON CARATTERISTICHE REI 90
M2	PARETE TAGLIAFUOCO REALIZZATA CON BLOCCHI TIPO LECABLOCK SPESSORE 5 20 cm E INTONACO REI 120
M3	PARETE TAGLIAFUOCO REALIZZATA CON BLOCCHI TIPO LECABLOCK SPESSORE 20 cm E INTONACO REI 90
M4	PARETE REALIZZATA CON BLOCCHI TIPO LECABLOCK SPESSORE 15 cm
M5	MURATURA IN BLOCCO TIPO POROTON DM 20 CM – ISOLANTE ESTERNO IN POLISTIRENE (Sp. 2cm)–BLOCCO TIPO POROTON DM 20 CM– INTONACO ANTINCEDIO–CON CARATTERISTICHE REI 90

FINITURA SOFFITTO

S1	INTONACO ISOLANTE (TERMOACUSTICO, ANTICONDENSA, ANTINCENDIO–REI 90) SPESS. MINIMO mm 20 PER INTERNI TINTEGGIATO CON IDROPITTURA A BASE DI RESINA SILOSSANICA
S2	INTONACO ISOLANTE (TERMOACUSTICO, ANTICONDENSA, ANTINCENDIO–REI 120) SPESS. MINIMO mm 20 PER INTERNI TINTEGGIATO CON IDROPITTURA A BASE DI RESINA SILOSSANICA
S2.1	INTONACO CHIUE PER INTERNI TINTEGGIATO CON IDROPITTURA A BASE DI RESINA SILOSSANICA

NOTA:
- TUTTI I TAMEZZI SONO INTONACATI CON INTERPOSIZIONE DI RETE IN FIBRA DI VETRO

INFISSI

P1	PORTA ESTERNA BLINDATA A 2 ANTE IN ACCIAIO ZINCATO E VERNICIATO CON CARATTERISTICHE ANTINTRUSIONE, CON GRIGLIE DI VENTILAZIONE IN ACCIAIO A PROVA DI PERFORAZIONE NELLE SPECCHIATURE; CERNIERE ANTINTRUSIONE, SERRATURA DI SICUREZZA E CHIAVE, MANIGLIONE ANTIPANICO. LE MANIGLIE E LE CERNIERE SONO COSTITUITE IN ALLUMINIO IN TINTA CON LE PORTE (DIM. 240x220)
P1.1	PORTA ESTERNA ANTINCENDIO IN ACCIAIO ZINCATO REI 120 A DUE BATTENTI CON SERRATURA SPECIALE E MANIGLIONE ANTIPANICO 240 X 220 CM CON GRIGLIE DI VENTILAZIONE IN ACCIAIO A PROVA DI PERFORAZIONE NELLE SPECCHIATURE;
P2	PORTA ESTERNA BLINDATA A 2 ANTE IN ACCIAIO ZINCATO E VERNICIATO CON CARATTERISTICHE ANTINTRUSIONE; CERNIERE ANTINTRUSIONE, SERRATURA DI SICUREZZA E CHIAVE, MANIGLIONE ANTIPANICO. LE MANIGLIE E LE CERNIERE SONO COSTITUITE IN ALLUMINIO IN TINTA CON LE PORTE (DIM. 120x220)). P2*: PORTA CON SERRANDA 300X365
P3	PORTA ESTERNA BLINDATA A 1 ANTA IN ACCIAIO ZINCATO E VERNICIATO CON CARATTERISTICHE ANTINTRUSIONE; CERNIERE ANTINTRUSIONE, SERRATURA DI SICUREZZA E CHIAVE, MANIGLIONE ANTIPANICO. LE MANIGLIE E LE CERNIERE SONO COSTITUITE IN ALLUMINIO IN TINTA CON LE PORTE (DIM. 60x220)
P4	PORTA ESTERNA BLINDATA A 2 ANTE IN ACCIAIO ZINCATO E VERNICIATO CON CARATTERISTICHE ANTINTRUSIONE, CON GRIGLIE DI VENTILAZIONE IN ACCIAIO A PROVA DI PERFORAZIONE NELLE SPECCHIATURE; CERNIERE ANTINTRUSIONE, SERRATURA DI SICUREZZA E CHIAVE, MANIGLIONE ANTIPANICO. LE MANIGLIE E LE CERNIERE SONO COSTITUITE IN ALLUMINIO IN TINTA CON LE PORTE (DIM. 200x220)
P5	PORTA INTERNA AD UN BATTENTE, DIM.80x220cm
F1	FINESTRA BLINDATA A VASISTAS IN ACCIAIO ZINCATO CON CARATTERISTICHE ANTINTRUSIONE E VETRO ANTISFONDAMENTO. LE MANIGLIE E LE CERNIERE SONO IN TINTA CON LE PORTE
GR	GRIGLIA DI AERAZIONE CON LAMELLE ANTIPIOGGIA CON CARATTERISTICHE DI ANTINTRUSIONE IN ACCIAIO ZINCATO E VERNICIATO

FINITURA PARETI

V1	INTONACO ISOLANTE (TERMOACUSTICO, ANTICONDENSA, ANTINCENDIO–REI 90) SPESS. MINIMO mm 20 PER INTERNI TINTEGGIATO CON IDROPITTURA A BASE DI RESINA SILOSSANICA E RETE IN FIBRA DI VETRO PORTANTONACO
V2	INTONACO ISOLANTE (TERMOACUSTICO, ANTICONDENSA, ANTINCENDIO–REI 120) SPESS. MINIMO mm 20 PER INTERNI TINTEGGIATO CON IDROPITTURA A BASE DI RESINA SILOSSANICA E RETE IN FIBRA DI VETRO PORTANTONACO
V2.1	INTONACO CHILE PER INTERNI TINTEGGIATO CON IDROPITTURA A BASE DI RESINA SILOSSANICA E E RETE IN FIBRA DI VETRO PORTANTONACO
V2.2	RIVESTIMENTO IN GRES PORCELLANATO DIM.20x20cm FINO AD UN'ALTEZZA DI 2.40cm E SOVRASTANTE INTONACO CHILE; PER INTERNI TINTEGGIATO CON IDROPITTURA CON IDROPITTURA A BASE DI RESINA SILOSSANICA
V3	GIUNTO STRUTTURALE
V4	PILASTRO DIAM. ø100 MM CON FODERA IN LATERIZIO FORATO DA 8 CM

NOTE:

Per la tabella materiali fare riferimento alla revisione corrente del documento IA4S00D29TTOC0000001A

COMMITTENTE:

RFI RETE FERROVIARIA ITALIANA
GRUPPO FERROVIE DELLO STATO ITALIANE

PROGETTAZIONE:

ITALFERR
GRUPPO FERROVIE DELLO STATO ITALIANE

DIREZIONE TECNICA
UO INFRASTRUTTURE CENTRO

PROGETTO DI FATTIBILITA' TECNICA ECONOMICA

VELOCIZZAZIONE DELLA LINEA ROMA - PESCARA
RADDOPPIO FERROVIARIO TRATTA PESCARA PORTA NUOVA-CHIETI
LOTTO 1 - TRATTA PESCARA PORTA NUOVA-PM SAN GIOVANNI TEATINO

Fabbricato tecnologico al km 0+965,000
Carpenterie - Piante e Sezioni

SCALA : 1:50

COMMESSA	LOTTO	FASE	ENTE	TIPO DOC.	OPERA/DISCIPLINA	PROGR.	REV.
IA4S	01	D	29	BB	FA1000	002	A

Revis.	Descrizione	Redatto	Data	Verificato	Data	Approvato	Data	Autorizzato	Data
A	Emissione esecutiva	P.Luciani	28/05/2019	P. Tascione	29/05/2019	T.Paoletti	30/05/2019	F.Arduini	31/05/2019

ORDINE DEGLI INGEGNERI DELLA PROVINCIA DI PESCARA

File: IA4S01D29PAPT0100002A

n. Elab.: 13-10