PIANTA
Scala 1:50

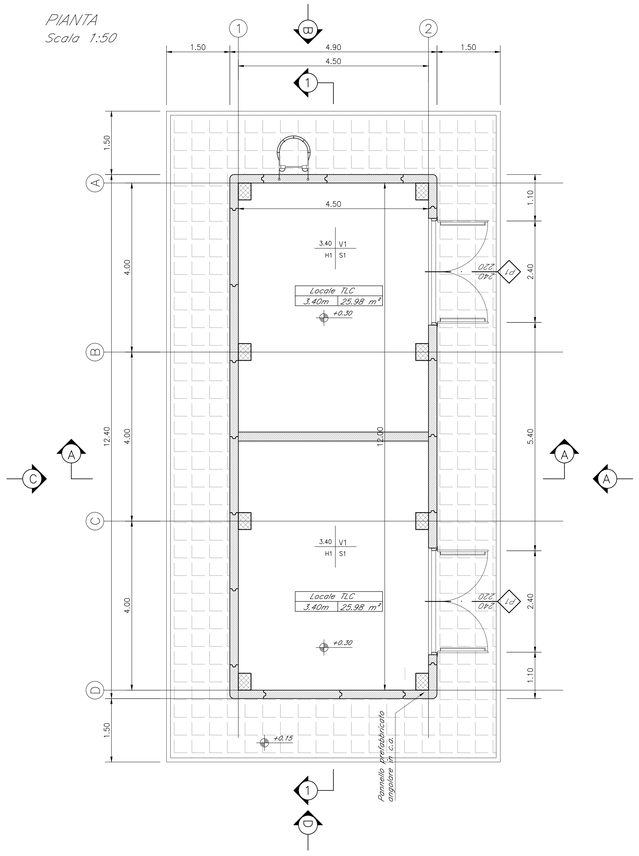

PIANTA COPERTURA
Scala 1:50

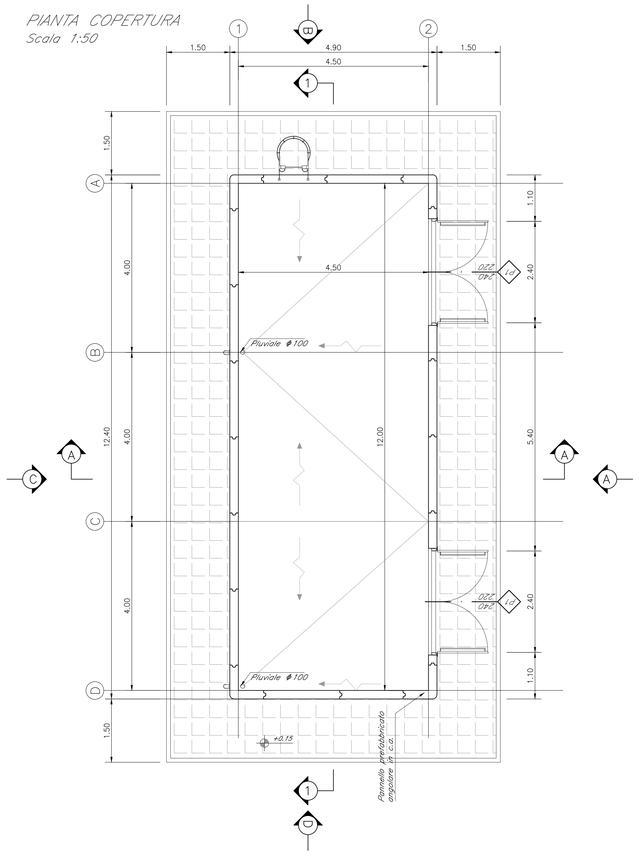

SEZIONE 1–1
Scala 1:50

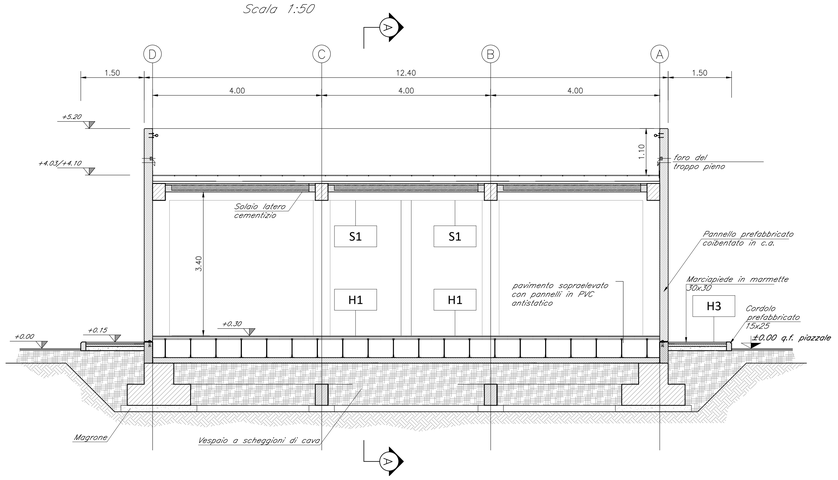

SEZIONE 2–2
Scala 1:50

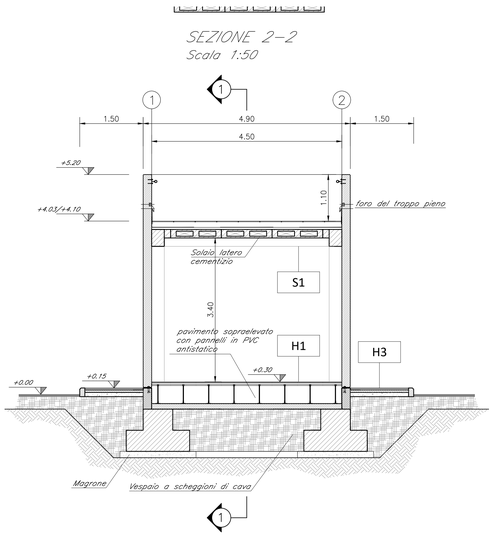

Vista A
Scala 1:50

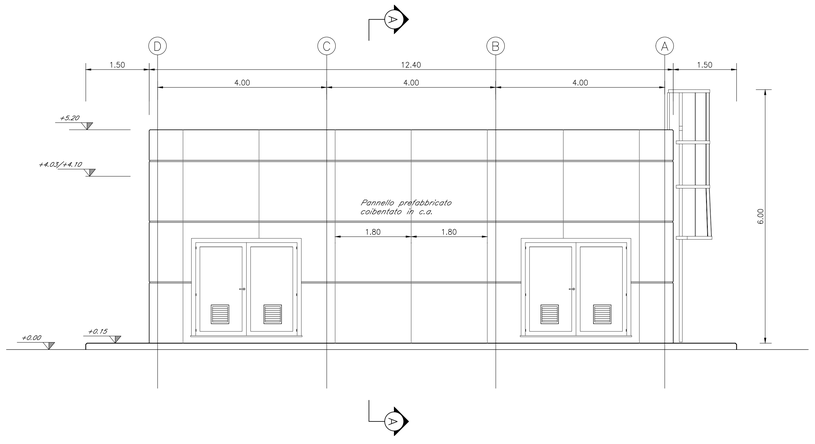

Vista B
Scala 1:50

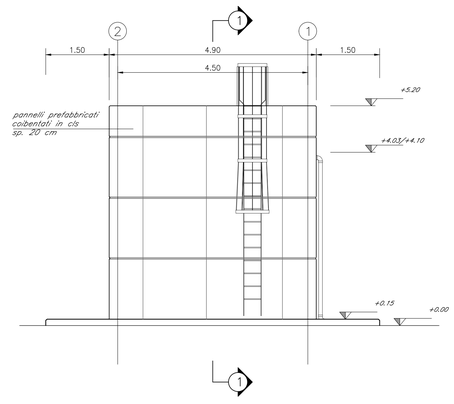

Vista C
Scala 1:50

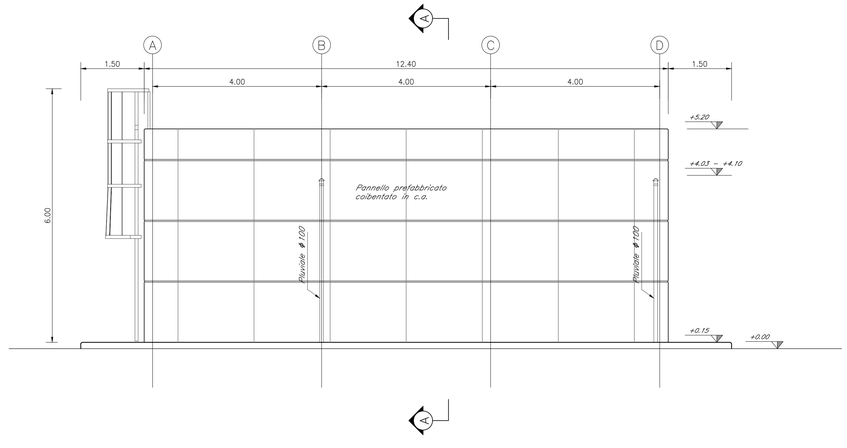

Vista D
Scala 1:50

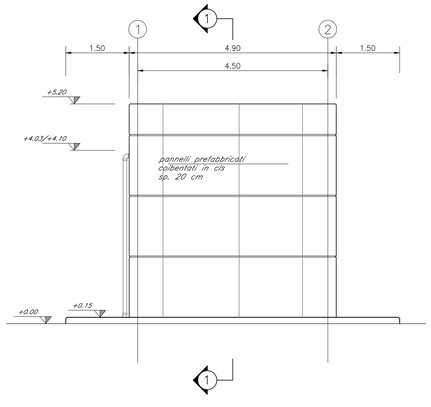

LEGENDA MATERIALI FINITURE

ABACO INTERVENTI

mq — SUPERFICIE

h | V — h – ALTEZZA NETTA AMBIENTE
H | S — H – FINITURA PAVIMENTO
V – FINITURA PARETI
S – FINITURA SOFFITTO

ABACO INFISSI

B – LARGHEZZA INFISSO
H – ALTEZZA INFISSO
T – TIPO INFISSO

CHIUSURE ORIZZONTALI

H1	PAVIMENTO TECNICO SOPRAELEVATO (10.000 N/m²) IN LASTRE AUTOPORTANTI DI MATERIALE LAPIDEO AD ALTA RESISTENZA MECCANICA E DURABILITA' (DIM 60X60 CM SP. MINIMO 2CM), FINITURA SUPERFICIALE IN PVC ANTISTATICO, DISPOSTE SU PIANETTI IN ACCIAIO ZINCATO. TRATTAMENTO ANTIPOLVERE DELLA SUPERFICIE SOTTOSTANTE.
H2	PAVIMENTAZIONE CON PIASTRELLE SPECIALI AD ALTA COMPRESSIONE TIPO INDUSTRIALE (PORTANTA 10.000 N/m²) COSTituite DA CONGLOMERATO CEMENTIZIO E GRANIGLIA DI MATERIALE ANTIGRUCCIOLEVOLE RESISTENTE ALL'USURA ED ALL'AZIONE DI OLII ED ACIDI, DIM.30X30 C SPESS. NON INFERIORE A 35 MM C.A POSTO IN OPERA SU SOLETTA DI CONGLOMERATO CEMENTIZIO PODGIANTE SU VESPAIO AREATO REALIZZATO CON IGLOO.
H3	PAVIMENTAZIONE CON MARMETTE IN CLS VIBROCOMPRESSO 30X30 CM STRATO DI USURA (sp.4cm), MASSETTO (sp.10cm) CON RETE ELS. #8 20X20cm, STRATO STABILIZZATO (sp.25cm) STRATO ANTIOPALVARE (sp.20cm)
H3.1	PAVIMENTAZIONE IN GRES FINE PORCELLANATO NON SMALTATO E NON SMALTATO DI CLASSE CON SPECIFICO COLLANTE COEFF. ATTRITO DINAMICO > 0,4 DIM. 60X60X10 CM STRATO DI USURA (sp.4cm), MASSETTO (sp.10cm) CON RETE ELS. #8 20X20cm, STRATO STABILIZZATO (sp.25cm) STRATO ANTIOPALVARE (sp.20cm)
H4	PACCHETTO DI COPERTURA PIANEGGIO IN QUADRATO DI CLS (4%X2%), SU MASSETTO DELLE PENDENZE IN CONGLOMERATO CEMENTIZIO ALLEGGERITO, IMPERMEABILIZZAZIONE CON GUAINA BITUMINOSA (2 STRATI 4+4mm), STRATO DI ISOLAMENTO (sp.5cm), BARRIERA AL VAPORE
H5	PEDATA PORTA IN LASTRE DI PORFIDO DELLO SPESSORE DI 3 CM
H6	PAVIMENTAZIONE IN GRES PORCELLANATO SMALTATO E INASSORBENTE POSATA CON SPECIFICO COLLANTE COEFF. ATTRITO DINAMICO > 0,4 DIM. 60X60X1,4 CM

MURATURE

M1	MURATURA ESTERNA IN PANNELLI PREFABBRICATI COIBENTATI IN CLS (sp.20cm) CON FINITURA ESTERNA IN PITTURA ACRILICA SEMI COPRENTE APPLICATA A SPRUZZO E TRATTAMENTO ANTISCRITTA
M1.1	MURATURA ESTERNA IN PANNELLI PREFABBRICATI COIBENTATI IN CLS (50+30 CM), STRATO ISOLANTE IN POLISTIRENE (50+10CM) E MURATURA COSTITUITA DA BLOCCHI CAVI PREFABBRICATI IN CONGLOMERATO NORMALE DI CEMENTO VIBROCOMPRESSO LOCATI E FRATTATI SU ENTRAMBE LE FACCE (SP. 20CM)—INTONACO ANTINCEDIO— CON CARATTERISTICHE REI 90
M2	PARETE TAGLIAFUOCO REALIZZATA CON BLOCCHI TIPO LEGABLOCK SPESSORE 5 20 cm E INTONACO REI 120
M3	PARETE TAGLIAFUOCO REALIZZATA CON BLOCCHI TIPO LEGABLOCK SPESSORE 20 cm E INTONACO REI 90
M4	PARETE REALIZZATA CON BLOCCHI TIPO LEGABLOCK SPESSORE 15 cm
M5	MURATURA IN BLOCCO TIPO POROTON DM 20 CM — ISOLANTE ESTERNO IN POLISTIRENE (sp. 2cm)—BLOCCO TIPO POROTON DM 20 CM— INTONACO ANTINCEDIO—CON CARATTERISTICHE REI 90

FINITURA SOFFITTO

S1	INTONACO ISOLANTE (TERMOACUSTICO, ANTICONDENSA, ANTINCENDIO—REI 90) SPESS. MINIMO mm 20 PER INTERNI TINTEGGIATO CON IDROPITTURA A BASE DI RESINA SILOSSANICA
S2	INTONACO ISOLANTE (TERMOACUSTICO, ANTICONDENSA, ANTINCENDIO—REI 120) SPESS. MINIMO mm 20 PER INTERNI TINTEGGIATO CON IDROPITTURA A BASE DI RESINA SILOSSANICA
S2.1	INTONACO CIVILE PER INTERNI TINTEGGIATO CON IDROPITTURA A BASE DI RESINA SILOSSANICA

NOTA:
- TUTTI I TAMAEZZI SONO INTONACATI CON INTERPOSIZIONE DI RETE IN FIBRA DI VETRO

FINITURA PARETI

V1	INTONACO ISOLANTE (TERMOACUSTICO, ANTICONDENSA, ANTINCENDIO—REI 90 SPESS. MINIMO mm 20 PER INTERNI TINTEGGIATO CON IDROPITTURA A BASE DI RESINA SILOSSANICA E RETE IN FIBRA DI VETRO PORTANTONACO
V2	INTONACO ISOLANTE (TERMOACUSTICO, ANTICONDENSA, ANTINCENDIO—REI 120) SPESS. MINIMO mm 20 PER INTERNI TINTEGGIATO CON IDROPITTURA A BASE DI RESINA SILOSSANICA E RETE IN FIBRA DI VETRO PORTANTONACO
V2.1	INTONACO CIVILE PER INTERNI TINTEGGIATO CON IDROPITTURA A BASE DI RESINA SILOSSANICA E E RETE IN FIBRA DI VETRO PORTANTONACO
V2.2	RIVESTIMENTO IN GRES PORCELLANATO DIM.20x20cm FINO AD UN'ALTEZZA DI 2.40cm E SOVRASTANTE INTONACO CIVILE PER INTERNI TINTEGGIATO CON IDROPITTURA CON IDROPITTURA A BASE DI RESINA SILOSSANICA
V3	GIUNTO STRUTTURALE
V4	PILUNALE DIAM ϕ100 MM. CON FODERA IN LATERIZIO FORATO DA Ø CM

NOTE:

Per la tabella materiali fare riferimento alla revisione corrente del documento IA4S00D29TTOC0000001A

COMMITTENTE:

RFI RETE FERROVIARIA ITALIANA
GRUPPO FERROVIE DELLO STATO ITALIANE

PROGETTAZIONE:

ITALFERR
GRUPPO FERROVIE DELLO STATO ITALIANE

DIREZIONE TECNICA
UO INFRASTRUTTURE CENTRO

PROGETTO DI FATTIBILITA' TECNICA ECONOMICA

VELOCIZZAZIONE DELLA LINEA ROMA - PESCARA
RADDOPPIO FERROVIARIO TRATTA PESCARA PORTA NUOVA-CHIETI
LOTTO 1 - TRATTA PESCARA PORTA NUOVA-PM SAN GIOVANNI TEATINO

Fabbricato tecnologico al km 0+965,000
Architettonico - Piante e Sezioni

SCALA : 1:50

COMMESSA	LOTTO	FASE	ENTE	TIPO DOC.	OPERA/DISCIPLINA	PROGR.	REV.
IA4S	01	D	29	BB	FA1000	001	A

Revis.	Descrizione	Redatto	Data	Verificato	Data	Approvato	Data	Autorizzato	Data
A	Emissione esecutiva	P.Luciani	28/05/2019	P. Tascione	29/05/2019	T.Paoletti	30/05/2019	F.Ardulini 31/05/2019	

File: IA4S01D29PAPT0100002A

n. Elab.: 13-10